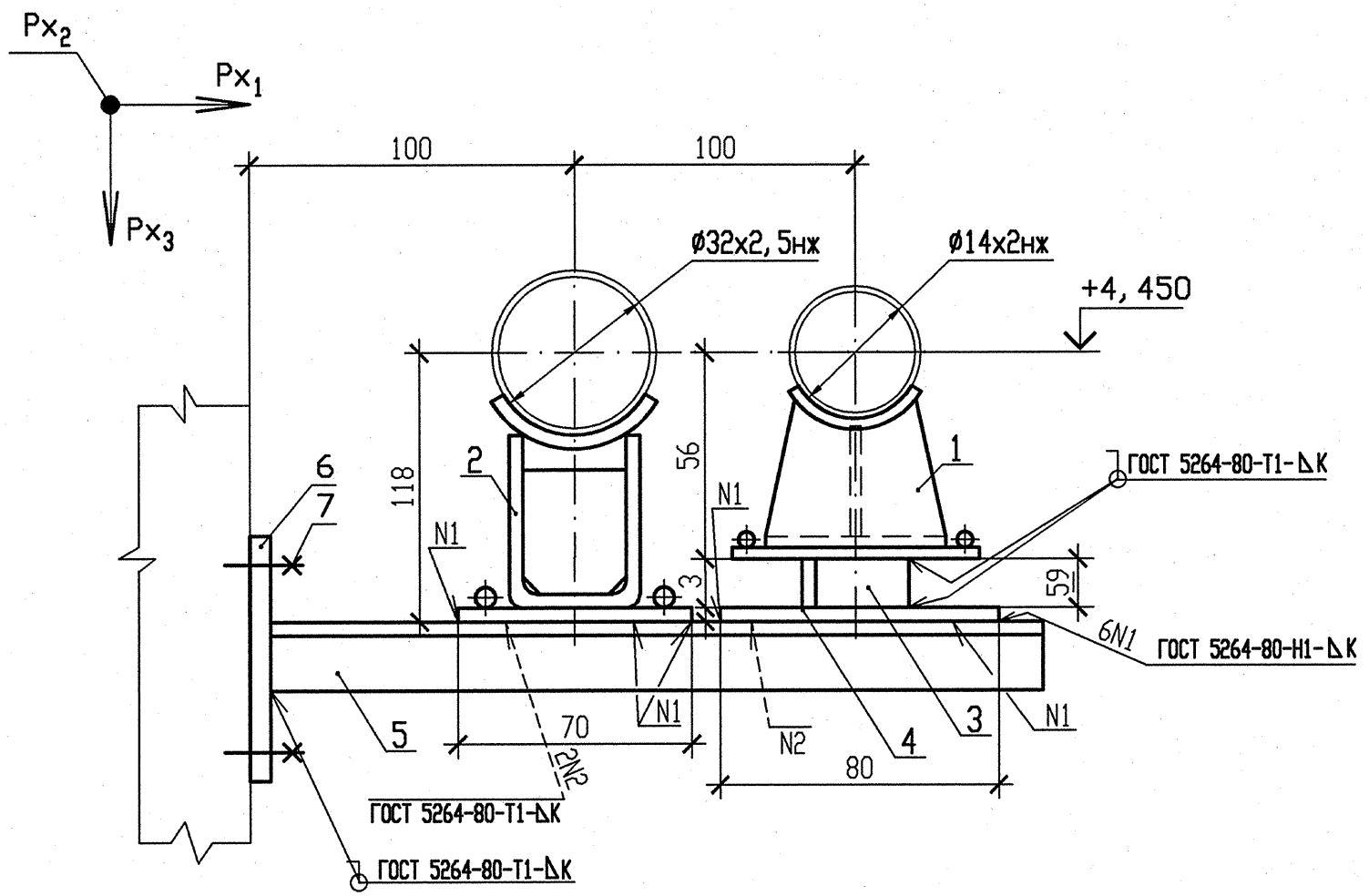

НАГРУЗКИ НА ОПОРУ			
N опоры	Усилия, кН		
	Px_1	Px_2	Px_3
207	0,01	0	-0,02

СПЕЦИФИКАЦИЯ ДЕТАЛЕЙ

Поз.	Обозначение	Наименование	Кол.	Материал	Масса, кг ед.	Масса, кг общ.	Примечание
1	А8-517.000-01	Опора 14	1	Сборный	1,90	1,90	
2	А8-517.000-11	Опора 32	1	Сборный	1,90	1,90	
3	ГОСТ 8509-93	Уголок 50х50х5, l=100	1	Ст3сп ГОСТ 535-2005	0,38	0,38	Смотри пункт 5
4	ГОСТ 19903-90	Лист Б-ПН-0-3,0 80х80	1	Ст3сп ГОСТ 16523-97	0,15	0,15	
5	ГОСТ 8509-93	Уголок 50х50х5, l=290	1	Ст3сп ГОСТ 535-2005	1,09	1,09	
6	По чертежу R3.01293.9.0.21	ГОСТ 19903-74 Лист Б-ПН-6х220х220	1	С245 ГОСТ 27772-88	2,28	2,28	
7	По чертежу R3.01293.9.0.21	ГОСТ 28778-90 Болт БСР 10х100 У3	4	Сборный	0,09	0,36	
	ГОСТ 2246-70	Проволока		Св-04Х19Н11М3	—	—	
	ГОСТ 9467-75	Электроды		УОНИИ-13/45	—	—	
				Итого		8,06	

1 Монтажно-сборочный чертеж R3.00691.1.0.13 л.7.

2 Сварку производить по ГОСТ 5264-80.

3 Сварку опоры с трубопроводом производить по А8-517.000.

4 Отметка трубопровода подлежит уточнению в соответствии с уклоном трубопровода.

5 Деталь позиции 3 обрезать на монтаже до размеров, указанных на чертеже, с уточнением по месту.

6 Катет шва (К) принять по наименьшей толщине свариваемых деталей.

7 Детали позиции 6,7 выполнить в соответствии с требованиями чертежа R3.01293.9.0.21.

8 Чертеж R3.01293.9.0.21 выпущен в качестве прилагаемого документа к R3.00695.1.0.13 "Трубопроводы автоматического химического контроля".

9 Максимальная нагрузка на опору Px_3 дана с учетом сейсмического воздействия.

10 Изготовить четыре комплекта.

Инв. N подл.	Подп. и дата	Взам. инв. N
R3.00691.1.0.13		

4	-	Зам.	230-13	-	-
Изм	N уч.	Лист	N докум	Подп.	Дата
Инженер 2к.		Ксендзова			17.04
Пров. инж. 1к.		Послушаев			17.04
Пров. вед. инж.		Исаева			18.04
Н. контр.		Краснояров			24.04

АРХИВНЫЙ ЭКЗЕМПЛЯР

210012. 0000029. 40003. 011
СО.00 R3.00691.1.0.13

Ростовская АЭС Блок 3

Реакторное отделение Негерметичная часть Вспомогательные трубопроводы системы СВО-2	Стадия	Лист	Листов
	Р	98	
Опора скользящая направляющая 207	ОАО "НИАЭП" 2013		

Формат А3